管理番号	車名	初度登録	型式・車体番号	架装形状	
S201	日野	R 3/6	2RG - XZU600E-0032718	タンクローリー	

前登録ナンバ	車検有効期限		走行距離		積載量	荷台寸法(mm)			出品会社(兵庫 県)
	R5/6.29	切れ	1,000 km		2,970 kg	L	W	H (門)	㈱トラックセンターサンワ
		抹消	ﾀｺ年月	一体 別体					

エンジン状態	A B C	不良	AC	良 不良 無	ﾌﾞﾚｰｷ	V	馬力	150 ps	TM	6 速	3 ペダル	MT

ミッション・デフ(異音、油漏等)		キャブ廻り	リサイクル料 8,820 円
フレーム関係(錆、車体番号等)		ベット 有 無	ヘッドランプ LED HID ﾊﾛｹﾞﾝ
上物メーカー名年式,型式及状態等		汚れ 少 中 多	補ブレーキ 段
極東開発工業 型式/LS04-10 製番/20L050057N		シート破 有 無	特記、重点確認、他
3.5KL 2室 流量計/トキコ		ETC 有 無	
タンク検査証 70kPa 検査番号/14450(R3/3.29)		ラジオ 良 不良	
積載物/灯油・軽油・重油		ﾊﾞｯｸﾓﾆﾀｰ 有 無	
		カラー 白黒	
未使用車		電格ミラー 有 無	

Fガラス状態		
要交換	良好	飛石有
記録簿	有	無
取説	有	無
メンテノート	有	無
PMマフラ	有	無
証明書	有	無
燃料タンク		
80L		

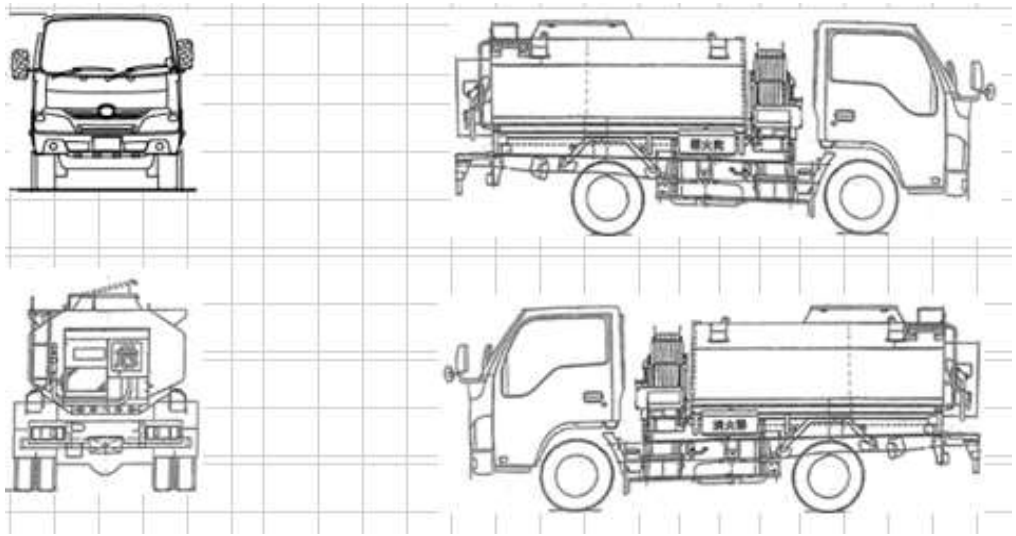

タイヤ mm、欠、で記載			
	9	9	
9	9	9	9
スペア	F 欠	R 9	
F サイズ	205/85R16		
R サイズ	205/85R16		